DATA ULTIMA MODIFICA	27/10/2016
NOTE	

PREZZI NETTI

MIXER 350VF - 450VF - 650VF Serie Giò

N.	Denominazione	Codice	Prezzo
1	CAVO ALIMENT. COMPLETO V.230/50-60Hz	F2400	8,32 €
	CAVO ALIMENT. COMPLETO V.110/60Hz	F2401	10,40 €
2	ADESIVO TASTIERA "VF"	F2654	5,20 €
3	TASTIERA DIGITALE "VF"	F2655	20,80 €
4	PULSANTE	F2404	5,20 €
5	SCHEDA POT. SRS 350 "VF" V.230/50-60Hz	F2657	31,20 €
	SCHEDA POT. SRS 450 "VF" V.230/50-60Hz	F2658	31,20 €
	SCHEDA POT. SRS 650 "VF" V.230/50-60Hz	F2659	31,20 €
	SCHEDA POT. SRS 350 "VF" V.110/60Hz	F2944	41,60 €
	SCHEDA POT. SRS 450 "VF" V.110/60Hz	F2673	41,60 €
6	VITE 4x15 AUTOFILETTANTE (n.4 pz.)	F2407	cad. 0,52 €
7	KIT composto di 4 TAPPI x IMPUGNATURA	F2408	1,24 €
8	IMPUGNATURA LATO DESTRO	F2409	8,32 €
9	IMPUGNATURA LATO SINISTRO	F2410	8,32 €
10	VITE DA M5x120 MIXER 350 WATT (n.4 pz.)	F2468	cad. 1,04 €
	VITE DA M5x140 MIXER 450 WATT (n.4 pz.)	F2411	cad. 1,04 €
	VITE DA M5x160 MIXER 650 WATT (n.4 pz.)	F2665	cad. 1,56 €
11	SENSORE DI VELOCITA'	F2666	7,28 €
12	MOTORE 350 WATT V.230/50-60Hz	F2469	46,80 €
	MOTORE 450 WATT V.230/50-60Hz	F2412	52,00 €
	MOTORE 650 WATT V.230/50-60Hz	F2667	62,40 €
	MOTORE 350 WATT V.110/60Hz	F2946	57,20 €
	MOTORE 450 WATT V.110/60Hz	F2413	62,40 €
	COPPIA SPAZZOLE x MIXER 350-450 Watt	F2940	10,00 €
	COPPIA SPAZZOLE x MIXER 650 Watt	F2941	10,00 €
13	ANELLO INOX MIXER 350VF	F2674	10,40 €
	ANELLO INOX MIXER 450VF	F2675	10,40 €
	ANELLO INOX MIXER 650VF	F2676	11,44 €
14	DISTANZIALE (SOLO PER MIXER 650 WATT)	F2671	15,60 €
15	CARCASSA MOTORE 350	F2470	8,32 €
	CARCASSA MOTORE 450/650	F2415	8,32 €
16	CALOTTA MOTORE	F2416	8,32 €
17	GIUNTO GRANDE FEMMINA	F2523	5,20 €
	GIUNTO FEMM.VECCHIO MOD. fino al 2005	F2417	5,20 €
18	GIUNTO GRANDE MASCHIO	F2524	5,20 €
19	ANELLO FERMACUSCINETTO DA 26mm	F2525	1,04 €
20	CUSCINETTO 608 2RS	F2421	5,20 €
21	ANTIRUMORE IN GOMMA	F2526	2,08 €
22	BOCCOLA IN ALLUMINIO MESCOLATORE	F2438	10,40 €
23	GHIERA	F2426	2,60 €
24	TUBO INOX 40x2 L.300mm	F2439	13,52 €
	TUBO INOX 40x2 L.400mm	F2441	13,52 €
	TUBO INOX 40x2 L.500mm	F2442	15,60 €
	TUBO INOX 40x2 L.600mm	F2443	15,60 €
25	RAGNO ANTIVIBRANTE solo su F2532-F2533	F2803	2,60 €

N.	Denominazione	Codice	Prezzo
26	ALBERINO L.300mm SOSTITUITO da F3206	F2530	
	ALBERINO L.400mm SOSTITUITO da F2933	F2531	
	ALBERINO L.500mm SOSTITUITO da F2934	F2532	
	ALBERINO L.600mm SOSTITUITO da F2935	F2533	
26a	ALBERINO INOX-ALLUM. L.300mm dal 2012	F3206	11,40 €
	ALBERINO INOX-ALLUM. L.400mm dal 2012	F2933	13,10 €
	ALBERINO INOX-ALLUM. L.500mm dal 2012	F2934	15,20 €
	ALBERINO INOX-ALLUM. L.600mm dal 2012	F2935	16,40 €
27	CUSCINETTO 608 2RS	F2421	5,20 €
28	ANTIRUMORE IN GOMMA	F2526	2,08 €
29	CAMPANA GRANDE INOX	F2535	26,00 €
30	TENUTA MECCANICA DA 8mm	F2536	10,40 €
31	GRANO M5x6 INOX	F2457	cad. 0,52 €
32	COLTELLO INOX	F2458	8,32 €

PLATONSERVICE
0 (39) 500-34-41
www.platonservice.com

VIA A.ALTOBELLI, 39 - ZONA ARTIGIANALE RIMINI SUD - 47924 RIMINI
Tel.0541/388222 - Fax.0541/385662 - fama@famaindustrie.com - www.famaindustrie.com

MIXER "serie Giò"

Linea Heavy

350 VF - 450 VF - 650 VF

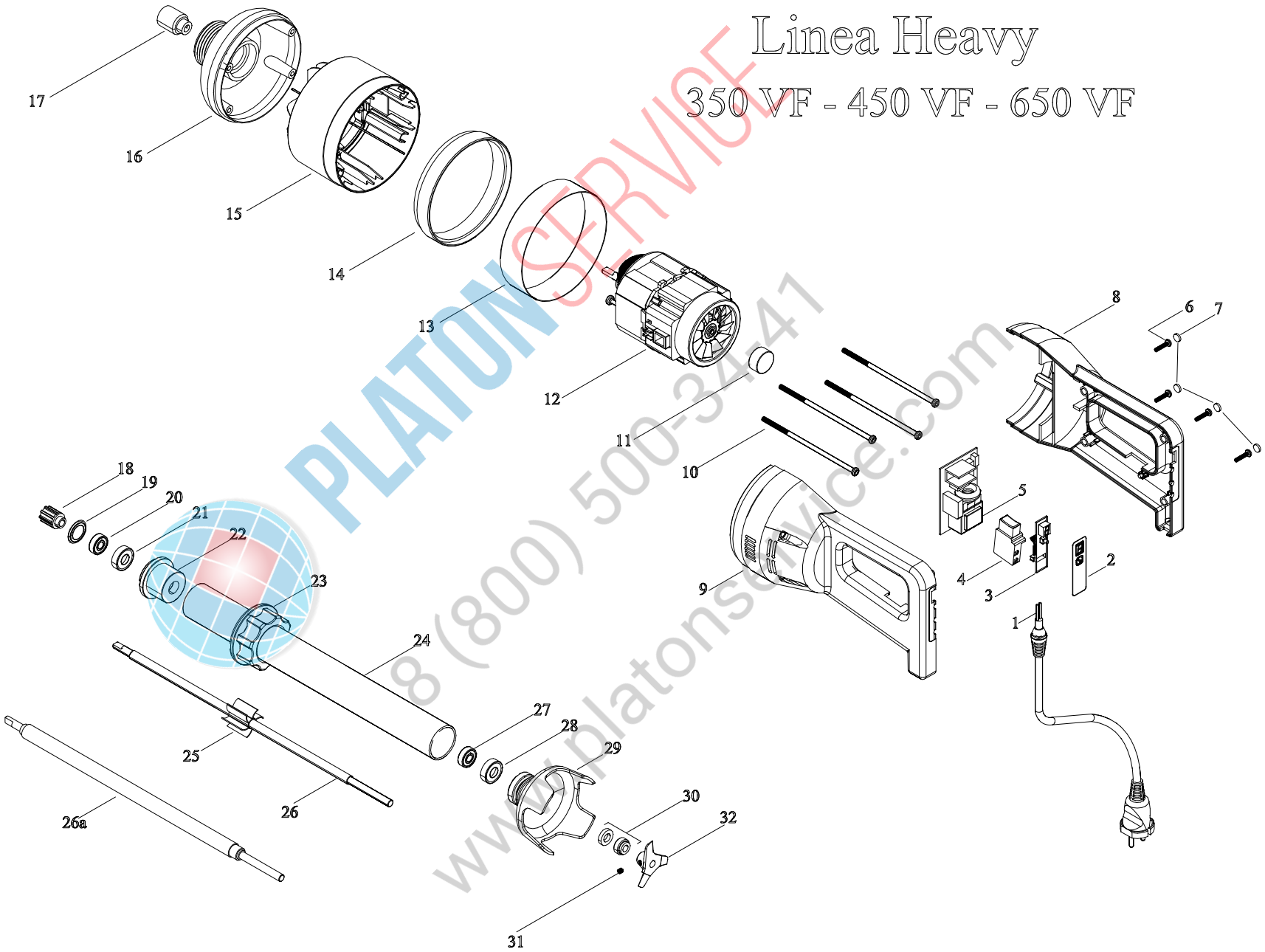

PLATONSERVICE
8 (800) 500-34-41
www.platonservice.com